Краткое техническое описание

TV-7 Тумба

1. Описание конструкции TV-7 Тумба:

1.1. TV-7 Тумба состоит из корпуса и фасада. Корпус и фасад изготавливаются из ЛДСП 16мм и закромлены кромкой ПВХ толщиной 0,4 мм. Задняя стенка и дно ящика выполнена из ДВП простого толщиной 3,2мм. Тумба состоит из 2х отделений, закрытых распашными створками по краям, и центрального отделения с выдвижным ящиком и открытой нишей над ним. Место для хранения в ящике составляет 318х403мм. В качестве опор используются регулируемая ножка-американка. Максимально допустимая нагрузка на направляющие – до 8 кг при условии равномерно распределенной нагрузки. Открывание – методом захвата рукой.

Технические характеристики:

Категория товара - Гостиная
Длина изделия – 1350 мм.
Высота изделия – 444 мм.
Глубина изделия – 449 мм.
Стиль изделия - Классика
Количество и тип направляющих - Роликовые на 350 мм., 1 комплект
Количество опор – 6 шт.
Количество петель – 4 шт.
Количество отталкивателей для двери - нет
Количество ручек – нет
Материал фасада – ЛДСП
Материал корпуса - ЛДСП
Спальное место (ДхГ) - нет
Ниша под ТВ (ДхВ) - нет

Вес – 33 кг.
Объём – 0,064 м³
Габариты - Д.1350 х В.444 х Г.449 мм.

1.2. Изделие предназначено для установки на ровную прочную поверхность. В случае установки на неровные поверхности компания не несёт ответственность за дефекты геометрии изделия. При самостоятельной сборке мебели Покупателем, компания не несёт ответственность за качество сборки и дефекты, полученные во время её проведения.
1.3. Серийные изделия комплектуются из универсальных наборов деталей, что обуславливает наличие стандартных отверстий, которые в вашей модели изделия могут быть не использованы.

2. Цветовая гамма:
Корпус и фасад TV-7 Тумба имеет единое цветовое решение и выпускается в нескольких цветовых гаммах:

- Венге
- Дуб Сонома светлый

Примечание: Текстура на фасадах - ГОРИЗОНТАЛЬНО

3. Используемые материалы:

- корпус – ЛДСП, толщиной 16 мм.
- фасад – ЛДСП, толщиной 16 мм
- кромочный материал ПВХ толщиной 0,4 мм, в цвет ЛДСП
- задняя стенка – ДВП простое толщиной 3,2 мм.

4. Фурнитура
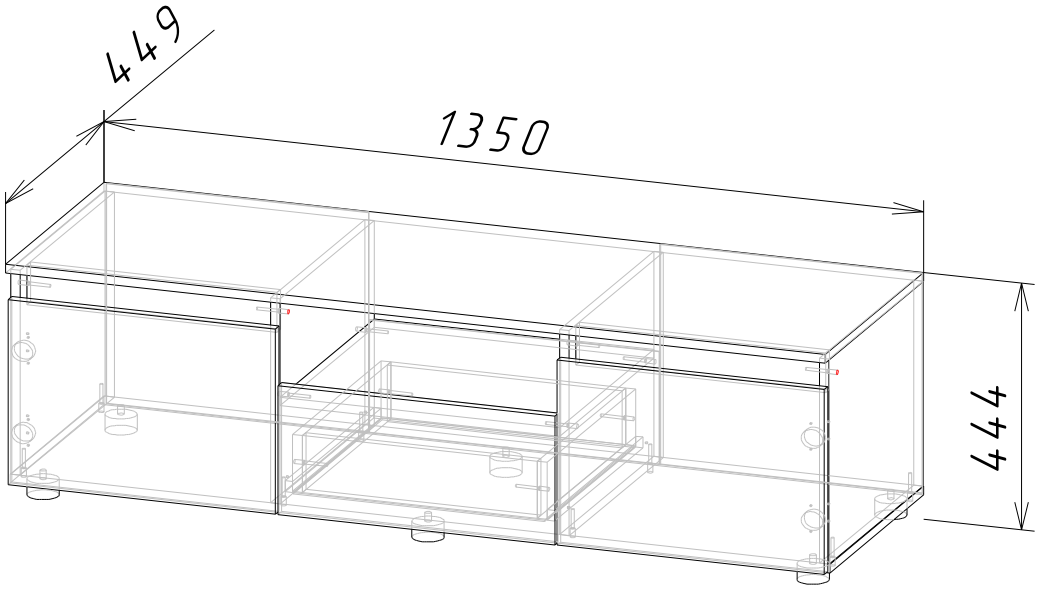
- стяжка-евро 6,3*50 мм
- шкант 8*30 мм
- стяжка уголок 30х30х15мм
- стяжка эксцентриковая
- заглушки для стяжки-евро и стяжки эксцентриковой
- направляющие роликовые, 350 мм
- опора - ножка американка
- петля четырёхшарнирная накладная